Wymienny zawór bezpieczeństwa
Typ ATSV 19, ATSV 20, ATSV 24, ATSV 25, ATSV 29, ATSV 30, ATSV 32

Sprawdzony zawór bezpieczeństwa z zaworem zamykającym zgodnie z EN 14129 niedopuszczający do przekroczenia dopuszczalnego ciśnienia w zbiorniku

CE

TABELA 1: Ogólnie

Typ			Wymiary					Cyfra wypływowa α [-]
Wymienny zawór bezpieczeństwa	Zawór bezpieczeństwa	Zawór zamykający	Przyłącze A1	Przyłącze A2	DN [mm]	Wielkość klucza SW 1 [mm]	Wielkość klucza SW 2 [mm]	
ATSV 19	SV 19	SVT 19	1 ¼“ NPT	¾“ NPT	19	46	46	*0,59*
ATSV 20	SV 20	SVT 20	1 ¼“ NPT	¾“ NPSM	19	46	46	*0,59*
ATSV 24	SV 24	SVT 24	1 ¼“ NPT	1“ NPT	24	60	46	*0,68*
ATSV 25	SV 25	SVT 25	1 ¼“ NPT	1“ NPSM	24	60	46	*0,68*
ATSV 29	SV 29	SVT 29	2“ NPT	1 ¼“ NPT	30	68	60	*0,67*
ATSV 30	SV 30	SVT 30	1 ½“ NPT	1 ¼“ NPSM	30	68	55	*0,67*
ATSV 32	SV 30	SVT 32	2“ NPT	1 ¼“ NPSM	30	68	60	*0,67*

NPT gwint zewnętrzny zgodnie z ANSI B 1.20.1-1983 NPSM gwint zewnętrzny zgodnie z ANSI B 2.1

BUDOWA

Sprawdzony zawór bezpieczeństwa ATSV .. składa się z

- Zaworu bezpieczeństwa **1** Typ SV ... oraz
- Zaworu zamykającego **2** Typ SVT ...

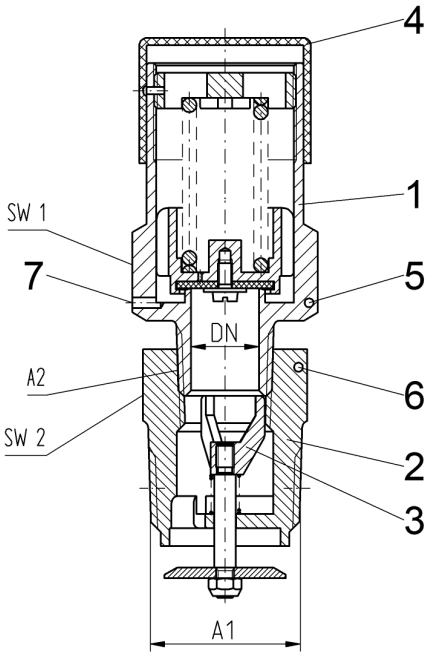

ATSV 19, ATSV 24, ATSV 29

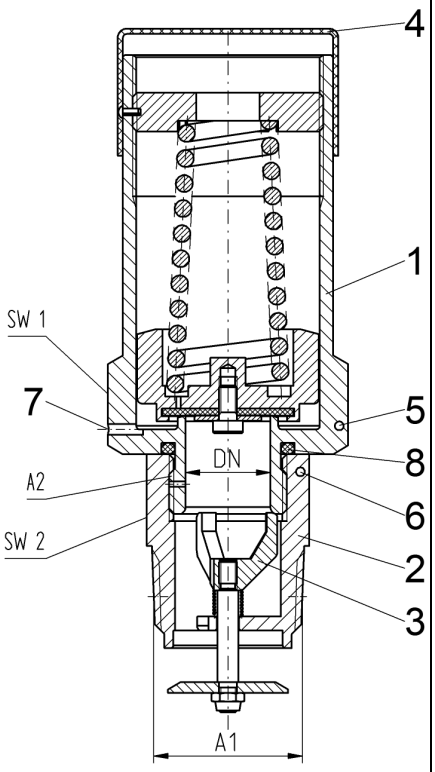

ATSV 25

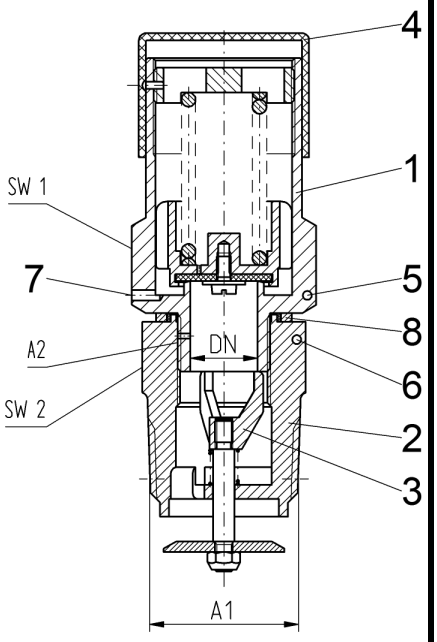

ATSV 20, ATSV 30, ATSV 32

Oba zawory są ze sobą skręcone. Zawór bezpieczeństwa SV ... może być wymieniony na zbiorniku znajdującym się pod ciśnieniem.
Zawór ten odpowiada wymaganiom DIN EN 14129 oraz EN 14071. Wymienny zawór bezpieczeństwa ATSV ... używany jest jako zabezpieczenie uniemożliwiające przekroczenie dopuszczalnego ciśnienia w zbiorniku gazu płynnego. W przypadku ewentualnego wzrostu ciśnienia powyżej dopuszczalnej wartości nastawczej - następuje wydmuch gazu.
Ciśnienie nastawcze: Wartość w zakresie od 15 do 20 bar jako wartość nadciśnienia. Na każdym zaworze bezpieczeństwa wartość ciśnienia nastawczego jest wyciśnięta i potwierdzona przez jednostką kontrolną.

Ze względu na budowę jest to bezpośrednio-działający, sprężynowy, zewnętrzny zawór bezpieczeństwa.

Zawór bezpieczeństwa **1** jest wkręcony do zaworu zamykającego **2** i wymusza automatyczne otwarcie stożka zamykającego **3**. Podczas ewentualnej wymiany przy wykręcaniu zaworu bezpieczeństwa stożek zamykający odcina wypływ gazu na około połowie długości gwintu dzięki wbudowanej sprężynie pod wpływem ciśnieniu w zbiorniku.

Kapturek ochronny z tworzywa sztucznego **4** osadzony jest na obudowie.

Otwory odwadniające **7** o przekroju 3 mm uniemożliwiają, przy założonym kapturku ochronnym, ewentualne zakłócenia działania zaworu spowodowane kondensatem, zamarznięciem, zatkaniem lub korozją.

Opcjonalne otwory **5** oraz **6** służą do założenia drucika w celu dokonania późniejszego oplombowania zaworu bezpieczeństwa **1** i zaworu zamykającego **2**.

TABELA 2: OZNAKOWANIE

Stempel	Znaczenie	Objaśnienie
ATSV ...	Typ wymienny zawór bezpieczeństwa (ATSV 19, ATSV 20, ATSV 24, ATVS 25, ATSV 29, ATSV 30, ATSV 32)	
SV ...	Typ zawór bezpieczeństwa (SV 19, SV 20, SV 24, SV 25, SV 29, SV 30)	
np.: 15,6 bar	Wybite ciśnienie nastawcze w barach	Nastawione i potwierdzone
np.: 01.03	Rok produkcji	tutaj: Styczeń 2003
➜	Kierunek przepływu	
PS 25 bar	Maksymalne dopuszczalne ciśnienie	25 bar
np.: C 00100	Numer bieżący zaworu	Jako numer serii
SVT ...	Typ zawór zamykający (SVT 19, SVT 20, SVT 24, SVT 25, SVT 29, SVT 30, SVT 32)	
np. 00 36	GOK	Stempel na obudowie: Do wyboru przez instytut kontrolny TÜV lub jednostkę kontrolną przedsiębiorstwa zgodnie z Dyrektywa 2014/68/UE
np. TÜV 12	GOK	Plomba dla ATSV: Do wyboru przez instytut kontrolny TÜV lub jednostkę kontrolną przedsiębiorstwa zgodnie z Dyrektywa 2014/68/UE

CE 0036	System kontroli jakości zgodnie z Dyrektywa 2014/68/UE Dodatek III, Moduł D	Zgodnie z certyfikatem nr DGR-0036-QS-485-06
	UE-sprawdzenie prototypu zgodnie z Modułem B zgodnie z wytycznymi 2014/68/UE, certyfikat nr:	01 202 111-B-03007 01 202 111-B-03059

MONTAŻ

W zakładzie produkcyjnym dokonywana jest przed sprzedaŜą jednostkowa kontrola szczelności i funkcjonowania kompletnego zaworu bezpieczeństwa. Przed montaŜem na zbiorniku naleŜy sprawdzić, czy zawór nie uległ uszkodzeniu podczas transportu. W celu zagwarantowania eksploatacji zgodnej z przeznaczeniem i dla zachowania gwarancji naleŜy przestrzegać niniejszej instrukcji i przekazać ją uŜytkownikowi. Warunkiem prawidłowego działania urządzenia jest fachowy montaŜ z uwzględnieniem reguł i norm technicznych dotyczących planowania, budowy i eksploatacji całej instalacji.

Przyłącze A1 na zbiorniku

- Usunąć tuleję ochronną z przyłącza A1.
- Oczyścić ze smaru i zanieczyszczeń przewidzianą do montażu mufę wspawaną na zbiorniku oraz gwint zewnętrzny zaworu bezpieczeństwa na zaworze zamykającym **2**.
- Nałożyć materiał uszczelniający na gwint zewnętrzny zaworu bezpieczeństwa. Przy stosowaniu taśmy teflonowej należy zwrócić uwagę na to by taśma teflonowa PTFE obejmowała pierwszy dolny skręt gwintu. Zabronione jest w tym przypadku używanie dodatkowych środków poślizgowych, ponieważ uniemożliwi to stworzenie metalicznego uszczelnienia na gwincie NPT.
- Wymienny zawór bezpieczeństwa wkręcić luźno ręką do mufy zbiornika.
- Dokręcić na obudowie kluczem widlastym o wymiarach **SW 2** z odpowiednim momentem dociągowym.
- Dokręcać zawór tylko w kierunku ruchu wskazówek zegara (wyłącznie w kierunku dokręcania) i z odpowiednim dla danego przyłącza gwintowego momentem dociągowym zgodnie z TABELĄ 3.

TABELA 3:

Przyłącze gwintowe	Moment dociągowy
¾“ NPT	120 Nm ± 6 Nm
1“ NPT	140 Nm ± 7 Nm
1 ¼“ NPT	160 Nm ± 8 Nm
1 ½“ NPT	180 Nm ± 9 Nm
2“ NPT	200 Nm ± 10 Nm

Skontrolować czy kapturek ochronny **4** jest luźno osadzony na zaworze. Podczas podłączenia instalacji odpowietrzającej można ściągnąć kapturek.

Wskazówka montażowa

- Nie można używać w czasie montażu obcęg. Zaleca się stosowanie klucza dynamometrycznego.
- Montaż zaworu można przeprowadzić jedynie na zbiorniku bez ciśnienia (wyjątek patrz: WYMIANA ZAWORU BEZPIECZEŃSTWA)
- Na koniec, przed oddaniem zbiornika do eksploatacji, należy przeprowadzić techniczną kontrolę szczelności zaworu ATSV na przyłączach **A1+ A2**. Tylko przy zachowaniu powyższych wymagań można przekazać zbiornik do rozruchu.
- Przy wariancie z otworami **5 + 6** istnieje możliwość założenia drucika i zaplombowania.

OBSŁUGA oraz NAPRAWA

Kapturek ochronny **4** musi być zawsze nałożony. Zawór bezpieczeństwa po montażu nie wymaga konserwacji. Regularne rewizje zaworu i jego nastawienia określane są w obowiązujących przepisach.

WYMIANA ZAWORU BEZPIECZEŃSTWA

Wymiany zaworu bezpieczeństwa Typ SV ... może dokonać jedynie firma mająca odpowiednie kwalifikacje. Wymontowanie i zamontowanie muszą być dokonane bezpośrednio po sobie w następujący sposób:

- W przypadku wersji z otworami **5 + 6** usunąć drut plomby.
- Klucze o rozmiarze **SW 2** nasadzić na zawór zamykający. Drugi klucz o rozmiarze **SW 1** osadzić na zaworze bezpieczeństwa i poprzez kontrowanie kluczem i kręcenie w lewo drugim kluczem odkręcić. Aby uniknąć nieszczelności na przyłączu zbiornika, nie może się przy tym obracać zawór zamykający na zbiorniku!
- Wykręcić ręką zawór bezpieczeństwa **1**. Równocześnie następuje lekki wydmuch gazu. Po ok. 10 mm długości gwintu zawór zamykający odcina dalszy wydmuch gazu. Z uwagi na metaliczne uszczelnienie możliwa i dopuszczalna jest niewielka nieszczelność i tym samym wydmuch gazu.

WSKAZÓWKA BEZBIECZEŃSTWA:



W przypadku niebezpiecznego ulatniania się gazu należy zawór bezpieczeństwa ponownie wkręcić i dociągnąć. W takim przypadku wymiana zaworu może odbyć się jedynie po opróżnieniu zbiornika. Zbiornik nie może być eksploatowany bez zaworu bezpieczeństwa. Wymiana zaworu musi być zatem przeprowadzona w bardzo krótkim czasie.

⇓ **ATSV 19, ATSV 24, ATSV 29**	⇓ **ATSV 25**	⇓ **ATSV 20, ATSV 30, ATSV 32**
• Usunąć starą taśmę PTFE z przyłącza **A2.**	• uszczelka **8** (oring) zamontowana jest już w zaworze.	• Usunąć uszczelkę **8.**
• Wkręcić nowy zawór bezpieczeństwa **1** z taśmą teflonową PTFE kręcąc w prawo.	• Wkręcić nowy zawór bezpieczeństwa **1** kręcąc w prawo.	• Wkręcić nowy zawór bezpieczeństwa **1** z uszczelką **8** kręcąc w prawo.
• Po ok. 8 mm długości gwintu następuje poprzez otwarcie zaworu zamykającego ponowny lekki wydmuch na przyłączu **A2** lub otworach odwadniających **7**.		
• Zawór bezpieczeństwa dalej wkręcać.	• Zawór bezpieczeństwa wkręcać do oporu.	• Zawór bezpieczeństwa wkręcać do oporu.
• Dokręcić zawór bezpieczeństwa **1** kluczem **SW 1** z momentem dociągania:		
• zgodnie z TABELĄ 3 dla danego gwintu.	• 50 Nm.	• 50 Nm.

- Kontrować na zaworze zamykającym **2** kluczem **SW 2**.
- Sprawdzić szczelność wymiennego zaworu bezpieczeństwa ATSV na przyłączach **A1+ A2**.
- W przypadku wersji z otworami **5 + 6** można założyć drucik i zaplombować.
- Wymianę poświadczyć.

DALSZE DANE TECHNICZNE (patrz również OZNAKOWANIE)

Środek pracy: Gaz płynny np. zgodnie z DIN 51 622		TS dopuszczalna temperatura	-20 °C do + 65 °C	
Wartość wypływowa przy ciśnieniu pracy p = 15,6 bar normalna temperatura i ciśnienie	dla ATSV ...	19, 20	24, 25	29, 30, 32
	kg/h	2967	5456	8400
Uszczelka **8**	Dla zaworu bezpieczeństwa:	SV 20	SV 25 (oring)	SV 30
	Nr artykułu:	56 251-30	56 052-86	56 255-30
Kapturek ochronny **4**	Dla zaworu bezpieczeństwa:	SV 19, SV 20	SV 24, SV 25	SV 29, SV 30
	Nr artykułu:	56 131-00	56 252-90	56 115-92

POŚWIADCZENIE WYMIANY ZAWORU BEZPIECZEŃSTWA GOK

Lokalizacja:

Zbiornik gazu:	Producent:	Nr:	Pojemność: L

Jest:	Wymienny zawór bezp. Typ ATSV:		Bieżący nr zaworu	
Wymontowano:	Zawór bezpieczeństwa Typ SV:		Bieżący nr zaworu	
	Ciśnienie nastawcze w barach:		Rok produkcji	
Zamontowano:	Zawór bezpieczeństwa Typ SV:		Bieżący nr zaworu	
	Ciśnienie nastawcze w barach:		Rok produkcji	

Przeprowadzono przepisową wymianę zaworu bezpieczeństwa zgodnie z niniejszą instrukcją. Założono nową plombę pomiędzy zaworami bezpieczeństwa i zamykającym.

Miejscowość:			
Upoważniony:	Nazwisko:	Data:	Podpis:

Zaświadczenie to należy dołączyć do dokumentacji zbiornika.

GOK Regler- und Armaturen-Gesellschaft mbH Co. KG

Obernbreiter Straße 2-18, D-97340 Marktbreit, Tel. +49 9332 404 0 Fax +49 9332 404 43
E-mail: info@gok-online.de Internet: www.gok.de

Nr artykułu 56 260-52d zastępstwo za 56 260-52c wydanie 01.2010